

Rien ne se jette, tout se collecte

Vêtements, linge de maison et chaussures

Notice

Re_fashion

Changeons notre mo(n)de, durablement.

Pourquoi encourager la collecte des textiles et chaussures dans votre structure ?

Ensemble, nous pouvons leur offrir une deuxième vie !

En incitant vos usagers à déposer leurs textiles et chaussures dans la borne, les dépôts seront traités par des prestataires sélectionnés par Refashion.

Ces professionnels suivent une hiérarchie stricte de traitement des déchets : réutilisation d'abord, recyclage ensuite, puis valorisation énergétique avant toute incinération.

▸ **En savoir plus**

Qu'est-ce qui peut être déposé ?

À DÉPOSER



Vêtements et **linge de maison propres et secs** dans un sac fermé



Chaussures liées par paire et dans un sac fermé

même abimés, usés, troués !

NE PEUT PAS ÊTRE DÉPOSÉ



Pas d'articles humides ni souillés

Une collecte clé en main

Bravo !
Vous faites désormais partie du projet *Rien ne se jette, tout se collecte !*

Afin de vous accompagner dans la mise en place de votre collecte, nous vous mettons gratuitement à disposition une borne ainsi que des affiches.

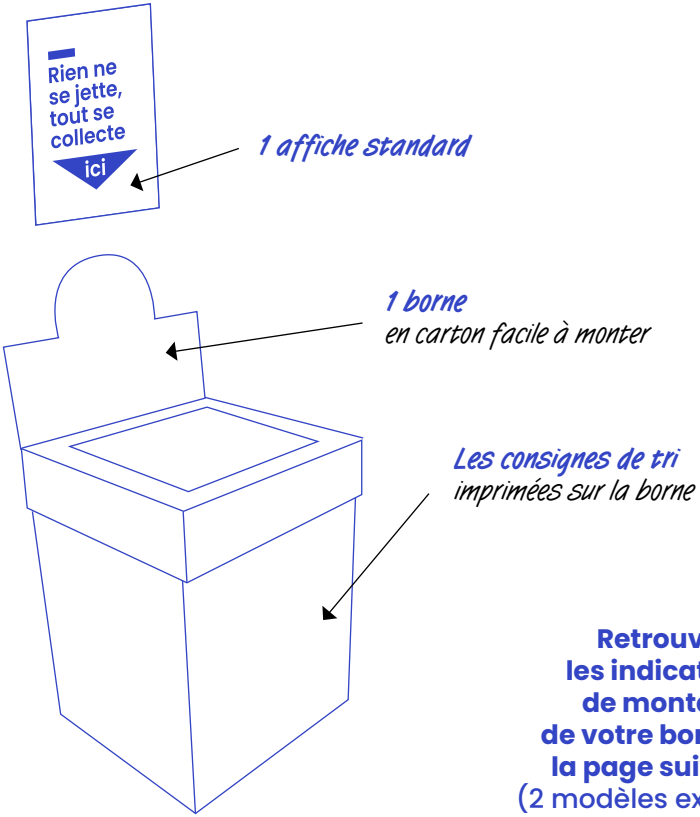

Retrouvez les indications de montage de votre borne sur la page suivante (2 modèles existants).

Plan de montage de la caisse Option A

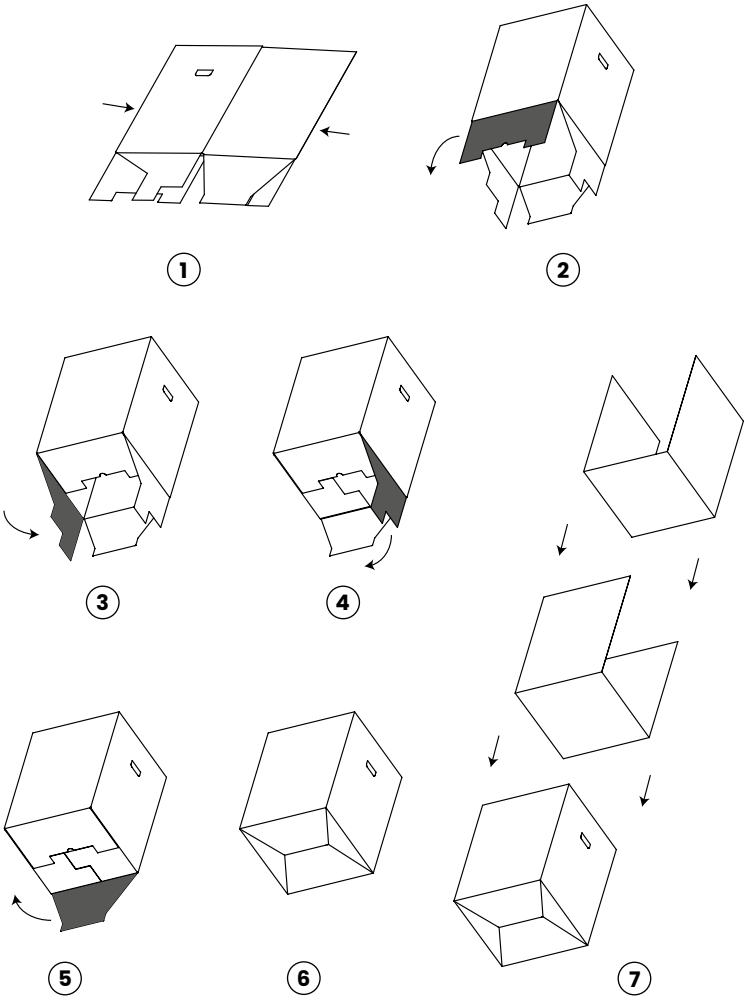

Plan de montage de la caisse Option B

Montage de la caisse intérieure

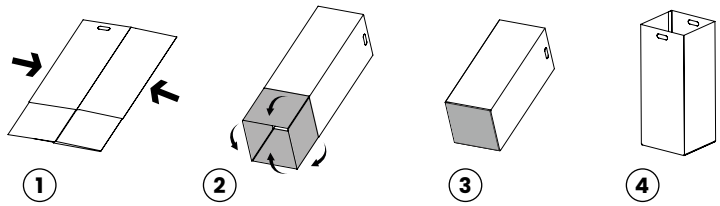

Montage de la caisse extérieure imprimée

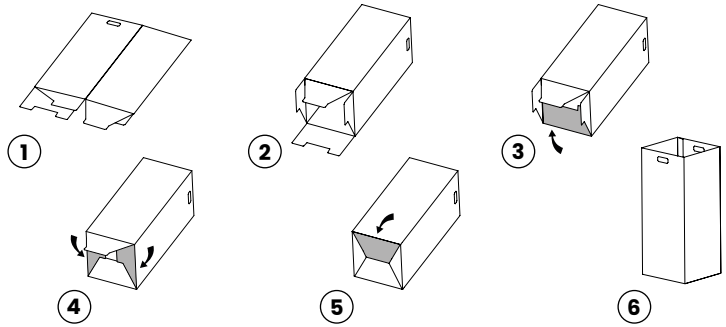

Assemblage

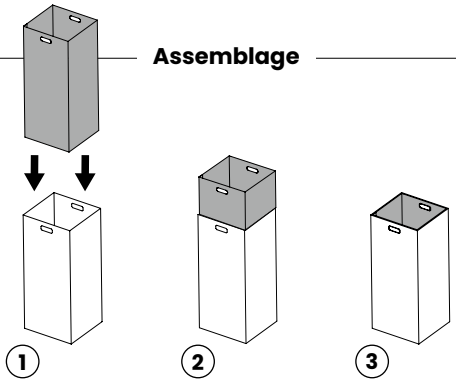

Plan de montage du couvercle Option A

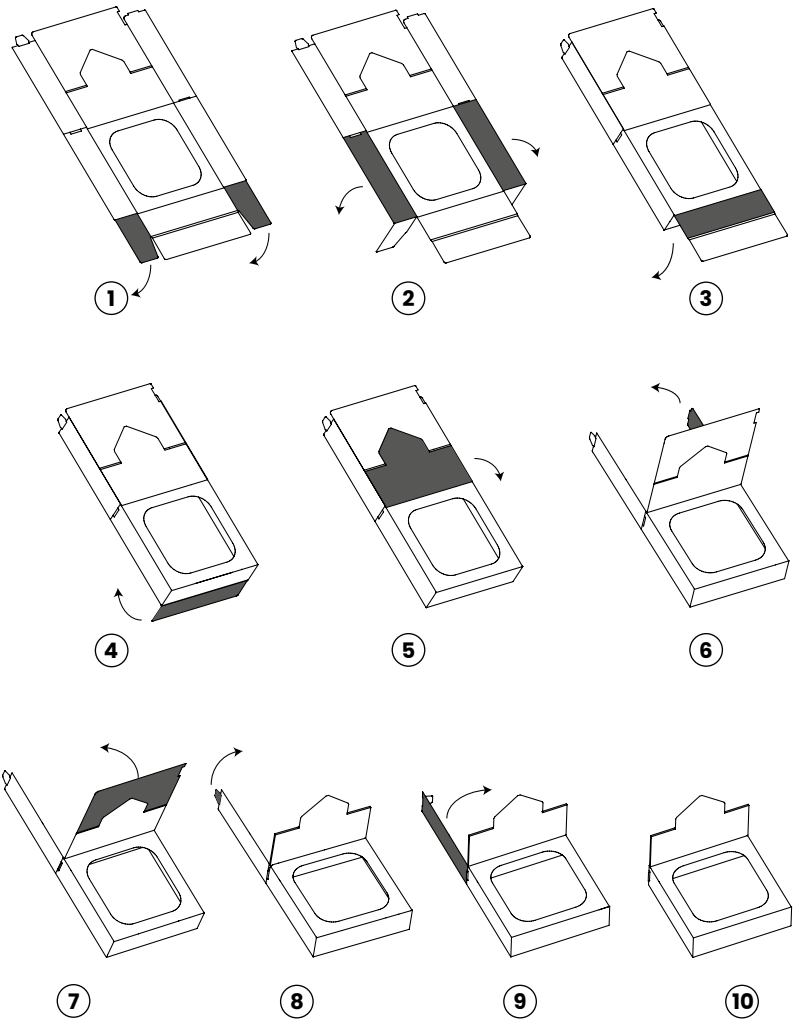

Plan de montage du couvercle Option B

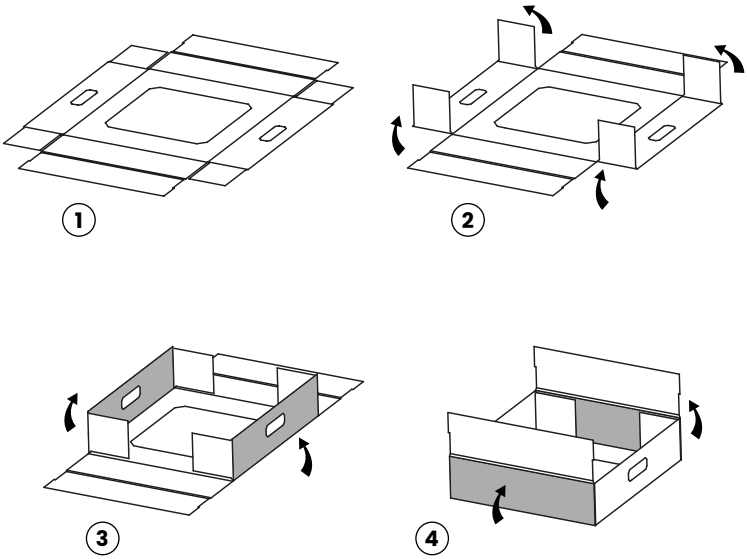

Votre borne est pleine ?*

Connectez-vous sur le site : pop.refashion.fr

N'hésitez pas à consulter le guide d'utilisation de la plateforme POP

Sélectionnez le point de collecte concerné

Faites une demande d'enlèvement avec la date souhaitée

Le transport est planifié par Refashion

Le transporteur **vient collecter le plus tôt possible**

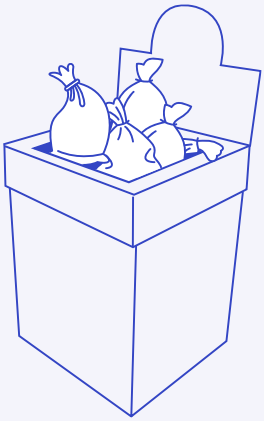

***Vous devez faire votre demande d'enlèvement minimum 48h avant la date d'enlèvement souhaitée.**

Un dysfonctionnement avec votre borne ?

- Connectez-vous sur le site : pop.refashion.fr
- Créez votre dysfonctionnement sur la plateforme
- Refashion prend en charge la demande

Vous pouvez également nous contacter à l'adresse e-mail **contactpop@refashion.fr** ou par téléphone au **06 72 31 10 76**

Scannez le QR code et retrouvez :

- **Une vidéo** sur le devenir des textiles et chaussures usagés ;
- **Un kit de communication** intégrant des **affiches personnalisables** et un **guide d'animation clé en main** pour sensibiliser vos usagers.

Qui est Refashion ?

Refashion est l'éco-organisme de la Filière Textiles et Chaussures en France.

Nous prenons en charge pour le compte des marques, distributeurs et fabricants la prévention et la gestion de la fin de vie de leurs produits mis sur le marché français moyennant le paiement d'éco-contributions.

Contact utile

contactpop@refashion.fr
06 72 31 10 76

N'hésitez pas à partager votre engagement sur vos réseaux sociaux en taguant **@Refashion** !